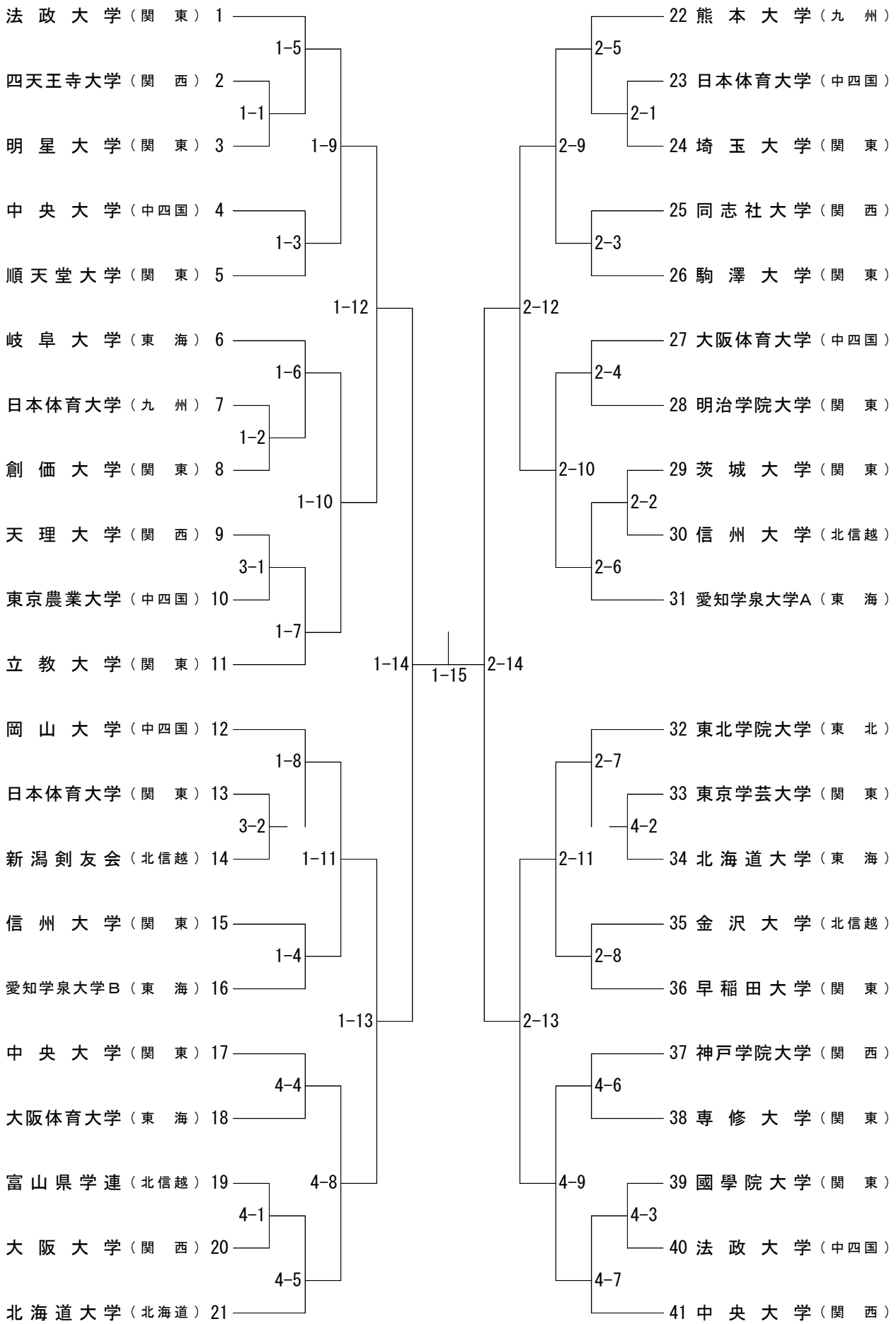
法 政 大 学（関 東）1
四天王寺大学（関 西）2
明 星 大 学（関 東）3
中 央 大 学（中四国）4
順 天 堂 大 学（関 東）5
岐 阜 大 学（東 海）6
日本体育大学（九 州）7
創 価 大 学（関 東）8
天 理 大 学（関 西）9
東京農業大学（中四国）10
立 教 大 学（関 東）11
岡 山 大 学（中四国）12
日本体育大学（関 東）13
新 潟 剣 友 会（北信越）14
信 州 大 学（関 東）15
愛知学泉大学Ｂ（東 海）16
中 央 大 学（関 東）17
大阪体育大学（東 海）18
富 山 県 学 連（北信越）19
大 阪 大 学（関 西）20
北 海 道 大 学（北海道）21
22 熊 本 大 学（九 州）
23 日本体育大学（中四国）
24 埼 玉 大 学（関 東）
25 同 志 社 大 学（関 西）
26 駒 澤 大 学（関 東）
27 大阪体育大学（中四国）
28 明治学院大学（関 東）
29 茨 城 大 学（関 東）
30 信 州 大 学（北信越）
31 愛知学泉大学Ａ（東 海）
32 東北学院大学（東 北）
33 東京学芸大学（関 東）
34 北 海 道 大 学（東 海）
35 金 沢 大 学（北信越）
36 早 稲 田 大 学（関 東）
37 神戸学院大学（関 西）
38 専 修 大 学（関 東）
39 國 學 院 大 学（関 東）
40 法 政 大 学（中四国）
41 中 央 大 学（関 西）
1-1
1-2
1-3
1-4
1-5
1-6
1-7
1-8
1-9
1-10
1-11
1-12
1-13
1-14
1-15
2-1
2-2
2-3
2-4
2-5
2-6
2-7
2-8
2-9
2-10
2-11
2-12
2-13
2-14
3-1
3-2
4-1
4-2
4-3
4-4
4-5
4-6
4-7
4-8
4-9