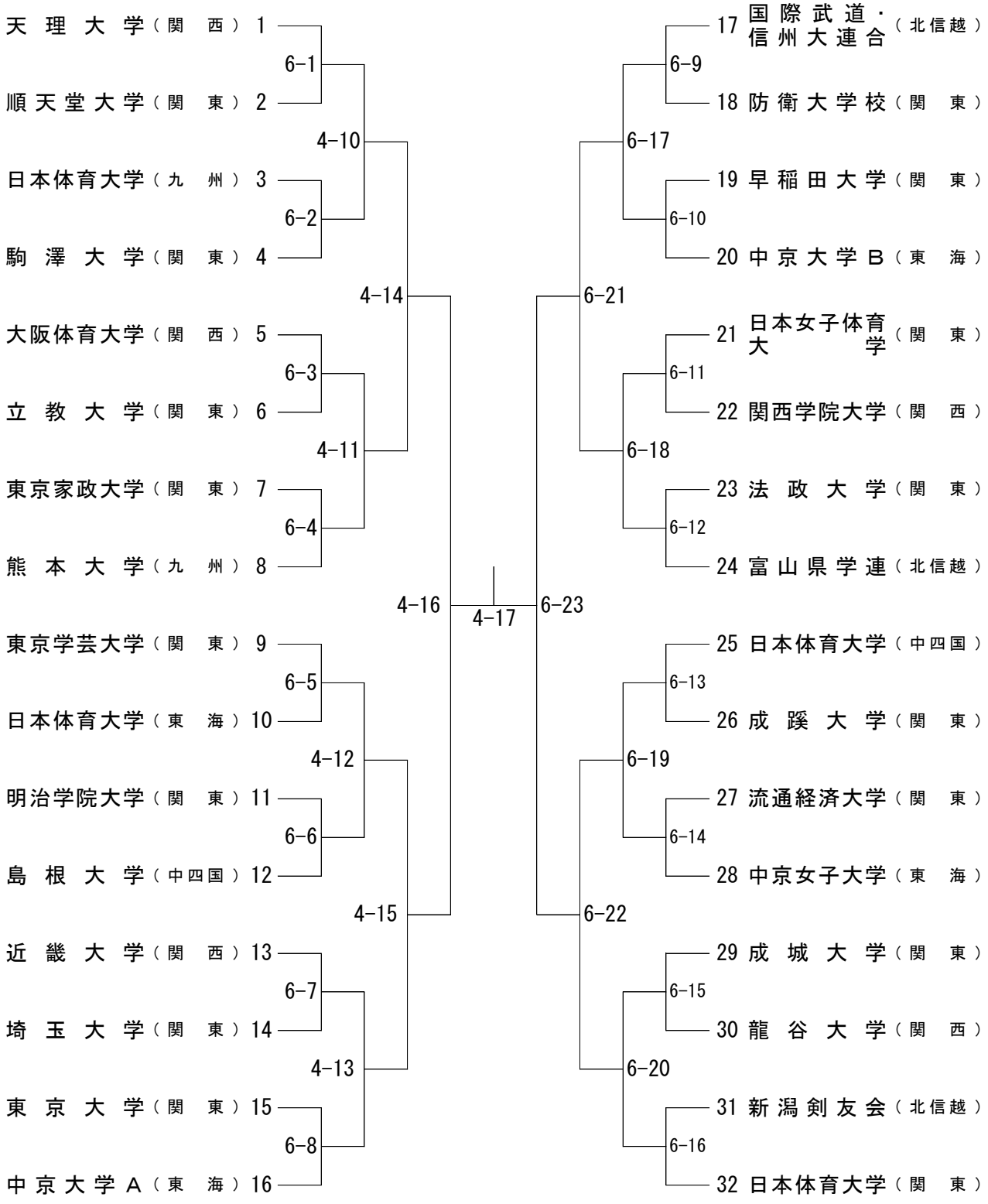
天理大学（関西）1
順天堂大学（関東）2
日本体育大学（九州）3
駒澤大学（関東）4
大阪体育大学（関西）5
立教大学（関東）6
東京家政大学（関東）7
熊本大学（九州）8
東京学芸大学（関東）9
日本体育大学（東海）10
明治学院大学（関東）11
島根大学（中四国）12
近畿大学（関西）13
埼玉大学（関東）14
東京大学（関東）15
中京大学A（東海）16
17 国際武道・信州大連合（北信越）
18 防衛大学校（関東）
19 早稲田大学（関東）
20 中京大学B（東海）
21 日本女子体育大学（関東）
22 関西学院大学（関西）
23 法政大学（関東）
24 富山県学連（北信越）
25 日本体育大学（中四国）
26 成蹊大学（関東）
27 流通経済大学（関東）
28 中京女子大学（東海）
29 成城大学（関東）
30 龍谷大学（関西）
31 新潟剣友会（北信越）
32 日本体育大学（関東）
6-1
6-2
6-3
6-4
6-5
6-6
6-7
6-8
6-9
6-10
6-11
6-12
6-13
6-14
6-15
6-16
4-10
4-11
4-12
4-13
4-14
4-15
4-16
4-17
6-17
6-18
6-19
6-20
6-21
6-22
6-23